ТЕХНИЧЕСКИЙ ПАСПОРТ ИЗДЕЛИЯ

Производитель: ООО «ПОЛИТЭК ПАЙП»
Адрес юр.: 127254,г. Москва, вн. тер. г. муниципальный округ Бутырский, проезд Огородный, д. 5, стр. 4, помещ. 4/2
Адрес производства: 300004, Россия, Тульская область, городской округ город Тула, город Тула, улица Щегловская засека, здание 31В строение 2.
Контакты: Тел./факс: +7 (4872) 46-74-25
www.politek-ptk.ru

ОТВОДЫ СЕДЛОВЫЕ ИЗ ПОЛИПРОПИЛЕНА С МЕХАНИЧЕСКИМ КРЕПЛЕНИЕМ ТПК –АКВА™

ТУ 22.21.29 -020-78546651-2025

ПС–041

Паспорт разработан в соответствии с требованиями ГОСТ 2.601

ТЕХНИЧЕСКИЙ ПАСПОРТ ИЗДЕЛИЯ

1. Назначение и область применения.

Отводы седловые с механическим креплением т. м. «ТПК-АКВА» из полипропилена сополимера, предназначенные для соединения труб кольцевого сечения по ГОСТ 18599, ГОСТ Р 70628.2 и/или ГОСТ 32415 номинальным диаметром от 20 до 225 мм, предназначенные для транспортирования воды с температурой до 40°С и максимальным рабочим давлением 1,6 МПа в системах внутреннего и наружного хозяйственно-питьевого водоснабжения.

Продукция изготавливается по ТУ 22.21.29 -020-78546651-2025 «Соединительные детали из полипропилена компрессионные механического типа т. м. «ТПК-АКВА»

Свидетельство о государственной регистрации продукции: RU.42.21.02.013.Е.000002.01.26 выдан 13.01.2026
Сертификат соответствия (обязательная сертификация):
№ РОСС RU C-RU.АЮ64.В.00141/26 с 12.08.2026 г.по 11.08.2029 г.

2. Конструкция.

2.1 Отвод седловой состоит из верхней и нижней части корпуса охватывающий трубу по окружности, имеющий уплотнительный герметизирующий элемент. Соединение верхней и нижней части корпусов седловых отводов осуществляется с помощью болтов, шайб и гаек входящих в комплект поставки готового изделия.

2.2. Для усиления резьбовой бобышки отвода с внутренней резьбой допускается применение металлического бандажного кольца.

2.3. Конструкция фитингов и схема установки бандажного кольца показана **рисунке 1** и **рисунке 2.**

2.4. Верхняя часть корпуса фитинга имеет отвод внутренней резьбой, через который можно подсоединяться к трубопроводу. Для прорезания отверстия в стенке присоединяемой напорной трубы необходимо использование вспомогательного режущего инструмента.

2.5 На нижней крышке седлового отвода диаметров 75,90,160 мм с внутренней стороны имеются антиротационные ребра, обеспечивающие лучшее надежную фиксацию фитинга на трубе.

2.6. Составные части фитинга (кроме уплотнительного элемента) производятся методом литья под давлением.

2.7. Составные части фитингов (корпуса, гайки, фиксирующие втулки) изготавливаются из полипропилена, имеющего показатель текучести расплава, определённый по ГОСТ 11645 при (230 °С/2,16 кг), не более 1,5 г/10 мин, стабилизированного и окрашенного согласно выбранным рецептурам, имеющего разрешение Минздрава РФ для транспортировки питьевой воды обеспечивающего уровень показателей свойств готовых изделий в сборе.

2.8. Толщина стенки в любом месте фитинга рассчитана на максимальное рабочее давление 1,6 МПа (PN 16).

2.9. Цвет корпусов фитингов – черный; (оттенки не регламентируются). Цвет других частей фитинга не определяется

2.10. Герметичность соединения седлового отвода с трубой обеспечивается за счет резинового кольца установленного в паз с внутренней стороны корпуса.

2.11. Резьба на фитингах трубная цилиндрической по ГОСТ 6357.

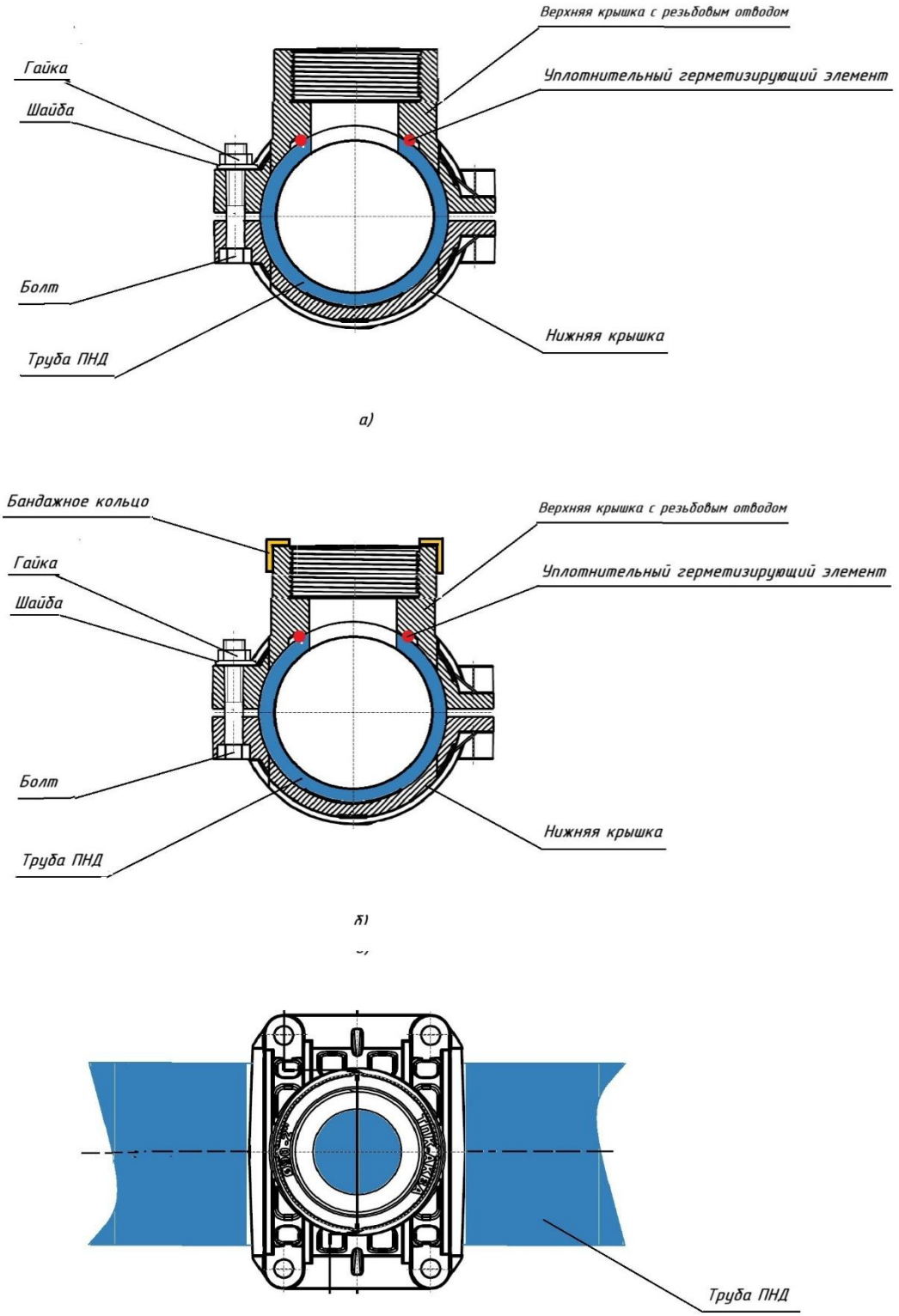

а) без бандажного кольца; б) с бандажным кольцом

Рисунок 1 -Эскиз соединения отвода седлового с механическим креплением с одним резьбовым отводом

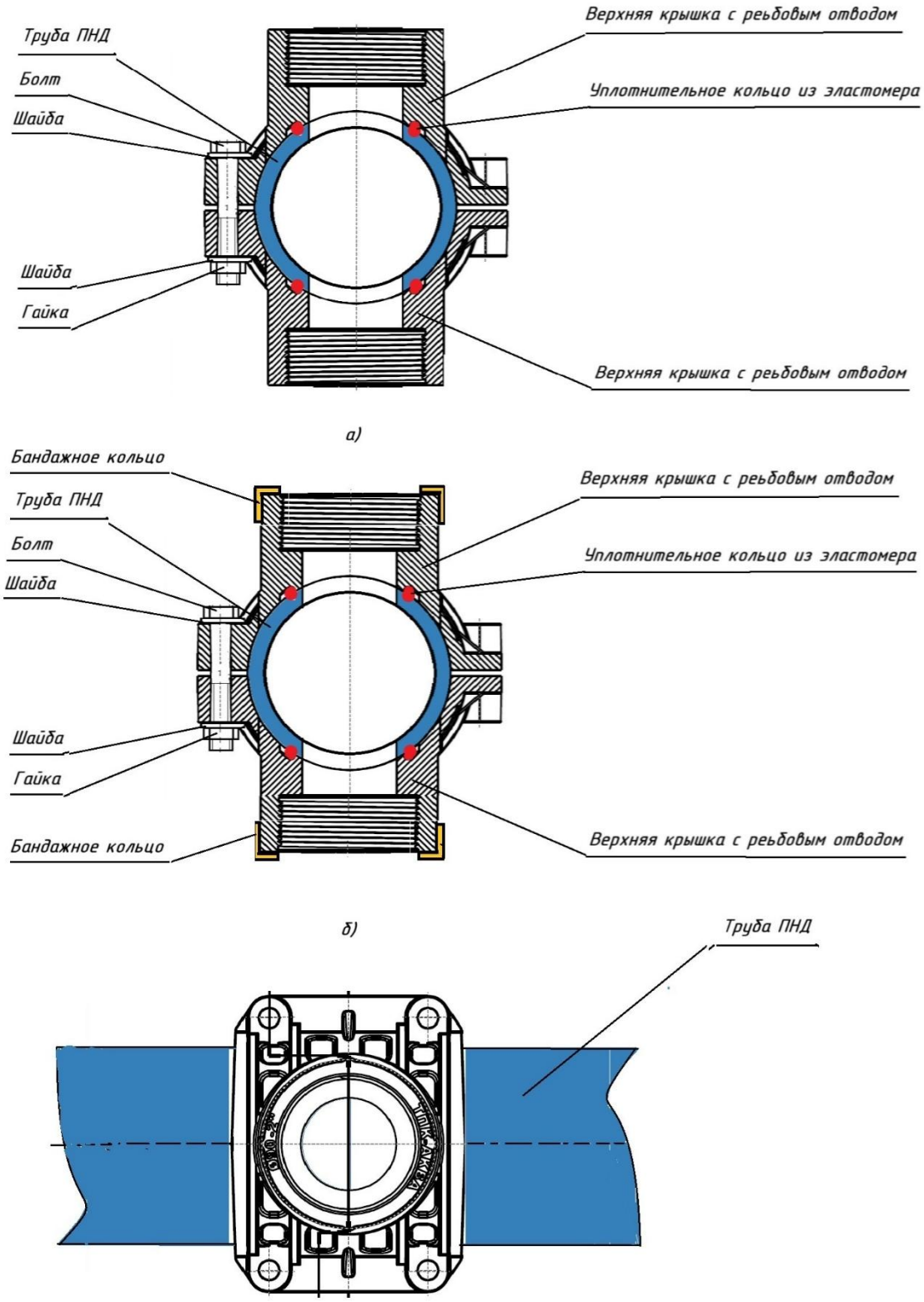

а) без бандажного кольца; б) с бандажным кольцом

Рисунок 2 - Эскиз соединения двойного седлового отвода

с механическим креплением с трубой

Паспорт разработан в соответствии с требованиями ГОСТ 2.601

Таблица1- Конструктивные элементы седлового отвода

Наименование	Материал
Верхняя крышка с резьбовым отводом	Полипропилен (PP)
Уплотнительное кольцо из эластомера	NBR (Бутадиен-нитрильный каучук)
Нижняя крышка	Полипропилен (PP)
Бондажное кольцо	Нержавеющая сталь
Болт	Сталь, цинковое покрытие
Шайба	Сталь, цинковое покрытие
Гайка	Сталь, цинковое покрытие
Труба	ПЭ, PPR

3. Условия применения отводов седловых для гарантированного срока службы.

Отводы седловые применяют в системах холодного водоснабжения, с температурными режимами, указанными в **таблице 2**.

Таблица 2 - Условия применения отвода седлового

Класс эксплуа-тации	$T_{раб}$, ^0C	Время при $T_{раб}$, год	$T_{макс}$, ^0C	Время при $T_{макс}$, год	$T_{авар}$, ^0C	Время при $T_{авар}$, ч	Область применения
ХВ	20	50	—	—	—	—	Холодное водоснабжение
Примечание							
$T_{раб}$ - рабочая температура или комбинация температур транспортируемой воды, определяемая областью применения;							
$T_{макс.}$ - максимальная рабочая температура, действие которой ограничено по времени;							
$T_{авар}$ - аварийная температура, возникающая в аварийных ситуациях при нарушении систем регулирования.							

4. Технические характеристики

4.1. Овальность корпусов отвода седлового и в месте установки уплотнительного элементов должна быть не более, указанной в **таблице 3**.

Таблица 3 - Допустимая овальность отвода седлового в месте установки компрессионного и уплотнительного элементов

Размеры в миллиметрах.

Номинальный внутренний диаметр отвода седлового **dn**	Допустимая овальность
20	1,2
25	1,2
32	1,3

Таблица 3 -Продолжение

Номинальный внутренний диаметр отвода седлового **dn**	Допустимая овальность
40	1,4
50	1,4
63	1,5
75	1,6
90	1,8
110	2,2
125	2,5
140	2,8
160	3,2
180	3,6
200	4
225	4,5

4.2. Фитинги, изготовленные в соответствии с настоящими техническими условиями относятся к группе горючих материалов.

4.3. Основные показатели свойств статистического полипропилена PP-представлены в **таблице 4.**

Таблица 4 - Основные показатели свойств полипропилена (ПП)

№ п/п	**Наименование показателя**	**Методика определения**	**Значение**
1	Плотность, г/см^2	ГОСТ 15139	0,900-0,910
2	Температура плавления, ^{0}С	ГОСТ 21553	160-165
3	Температура размягчения по Вика (10Н), ^{0}С	ГОСТ 15088	125-152
4	Предел текучести при растяжении, МПа	ГОСТ 11262	более 20
5	Относительное удлинение при пределе текучести, %, не менее	ГОСТ 11262	14
6	Модуль упругости при растяжении, МПа	ГОСТ 11262	более 1250
7	Относительное удлинение при разрыве, %	ГОСТ 11262	более 400
8	Ударная вязкость по Изоду с надрезом при 0^{0}С, Дж/м^2, не менее	ГОСТ 19109	70
9	Ударная вязкость по Изоду с надрезом при -20^{0}С, Дж/м^2, не менее	ГОСТ 19109	80
10	Коэффициент линейного теплового расширения,^{0}С$^{-1}$	ГОСТ 15173	(1,1-1,4) x 10^{-4}
11	Коэффициент теплопроводности, Вт/м^{0}С	ГОСТ 23630.2	0,16 – 0,22
12	Удельная теплоемкость при 20^{0}С, кДж/кг^{0}С	ГОСТ 23630.1	1,93
13	Показатель текучести расплава, г/10 мин.: 230^0/2,16 кг	ГОСТ 11645	0,3 – 1,5
14	Разброс показателя текучести расплава в пределах партии, %, не более	ГОСТ 26996	±10
15	Стойкость к термоокислительному старению при 150^{0}С, час, не менее	ГОСТ 26996	2000

Таблица 4-продолжение			
№ п/п	**Наименование показателя**	**Методика определения**	**Значение**
16	Массовая доля летучих веществ, %, не более	ГОСТ 26996	0,09
17	Массовая доля золы, %	ГОСТ 26996	0,025 – 0,035
18	Линейная усадка в форме, %	ГОСТ 18616	1,9 – 2,4
19	Температура хрупкости, ^{0}С	ГОСТ 16782	-50

4. Сортамент и основные геометрические размеры отвода седлового указаны на **рисунках 3 и 4** и в **таблицах№ 5 и № 6.**

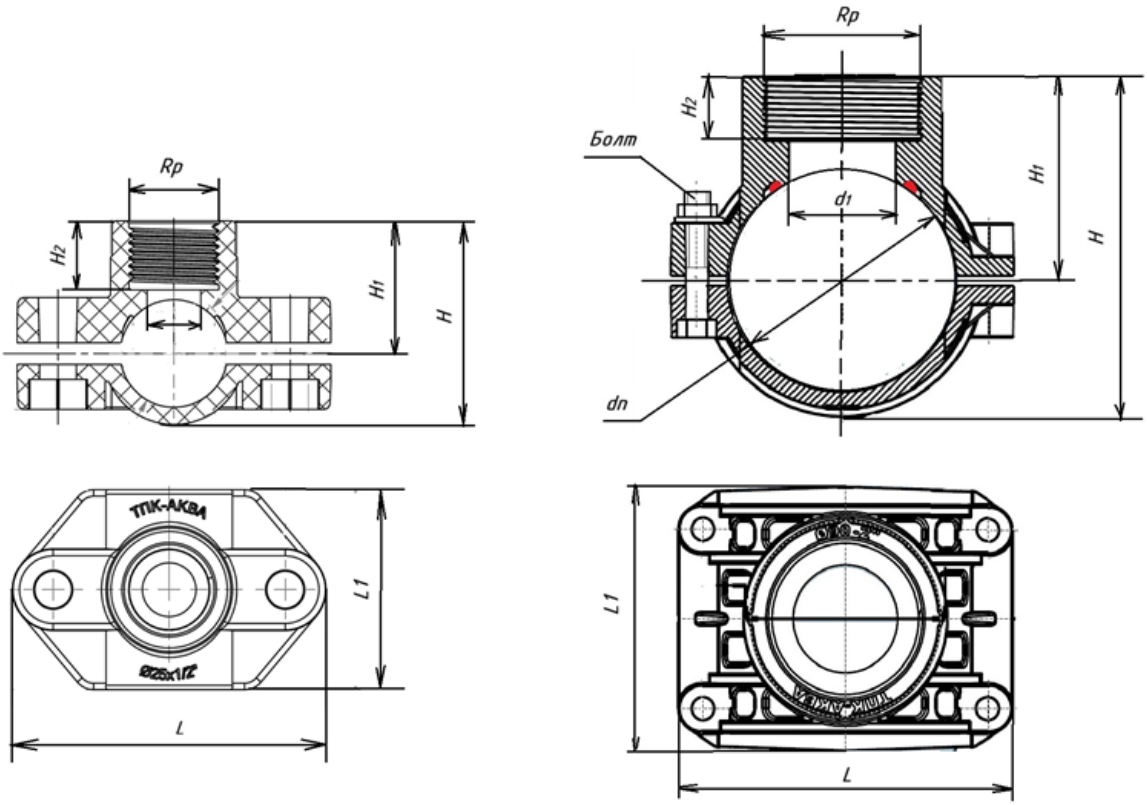

Рисунок 3 - Отвод седловой с одним резьбовым отводом

Таблица 5 - Геометрические размеры отвода седлового с одним резьбовым отводом

Размер dn x Rp, мм x дюйм	**dn мм**	**Rp, дюйм**	**d1, мм**	**L, мм**	**L1, мм**	**H, мм**	**H1, мм**	**H2, мм**	**кол-во болтов, шт**	**Размер болта**
25*1/2"	25	1/2"	12,5	73	47	46	30	16	2	M8X55
25x3/4"	25	3/4"	17	73	47	46	30	17	2	M8X55
32x1/2"	32	1/2"	12,5	80	56	58	36	16	2	M8X55
32x3/4"	32	3/4"	17	80	56	59	39	17	2	M8X55
40x1/2"	40	1/2"	13	80	56	66	41	16	2	M8X55

Таблица 5 -Продолжение

Размер dn x Rp, мм x дюйм	dn мм	Rp, дюйм	d1, мм	L, мм	L1, мм	H, мм	H1, мм	H2, мм	кол-во болтов, шт	Размер болта
40x3/4"	40	3/4"	17	80	56	67	43	17	2	M8X55
50x1/2"	50	1/2"	13,5	87	70	78	48	16	4	M8X55
50x3/4"	50	3/4"	17,5	87	70	80	50	17	4	M8X55
50x1"	50	1"	24	87	70	82	52	20	4	M8X55
63x1/2"	63	1/2"	13,5	102	91	91	54	16	4	M8X55
63x3/4"	63	3/4"	18,5	102	91	93	56	17	4	M8X55
63x1"	63	1"	24,5	102	91	96	59	20	4	M8X55
63x1 1/4"	63	1 1/4"	30	102	91	99	62	21	4	M8X55
63x1 1/2"	63	1 1/2"	36	102	91	99	62	21	4	M8X55
75x1/2"	75	1/2"	14	114	91	109	64	21	4	M8X55
75x3/4"	75	3/4"	19	114	91	105	60	17	4	M8X55
75x1"	75	1"	25,5	114	91	110	65	20	4	M8X55
75x1 1/4"	75	1 1/4"	33	114	91	114	69	22	4	M8X55
75x1 1/2"	75	1 1/2"	42	114	91	114	69	22	4	M8X55
75x2"	75	2"	42	114	91	120	75	26	4	M8X55
90x1/2"	90	1/2"	14	134	103	124	79	16	4	M8X55
90x3/4"	90	3/4"	19	134	103	125	70	17	4	M8X55
90x1"	90	1"	25,5	134	103	129	74	20	4	M8X55
90x1 1/4"	90	1 1/4"	33	134	103	130	75	22	4	M8X55
90x1 1/2"	90	1 1/2"	42	134	103	131	76	22	4	M8X55
90x2"	90	2"	42	134	103	137	82	26	4	M8X55
110x1/2"	110	1/2"	14	156	100	137	77	16	4	M8X55
110x3/4"	110	3/4"	19	156	100	138	78	17	4	M8X55
110x1"	110	1"	20	156	100	141	81	36	4	M8X55
110x1 1/4"	110	1 1/4"	22	156	100	144	84	33	4	M8X55
110x1 1/2"	110	1 1/2"	42	156	100	145	85	22	4	M8X55
110x2"	110	2"	54.2	156	100	137	77	26	4	M8X55
160x1/2"	160	1/2"	14	212	160	200	108	16	6	M8X55
160x3/4"	160	3/4"	19	212	160	199	107	17	6	M8X55
160x1"	160	1"	25,5	212	160	206	114	20	6	M8X55
160x1 1/4"	160	1 1/4"	33	212	160	213	121	22	6	M8X55
160x1 1/2"	160	1 1/2"	42	212	160	214	122	22	6	M8X55
160x2"	160	2"	42	212	160	216	124	26	6	M8X55
160x2 1/2"	160	2 1/2"	52	212	160	219	127	29	6	M8X55
160x3"	160	3"	66	212	160	218	126	30	6	M8X55
160x4"	160	4"	82	212	160	223	131	28	6	M8X55

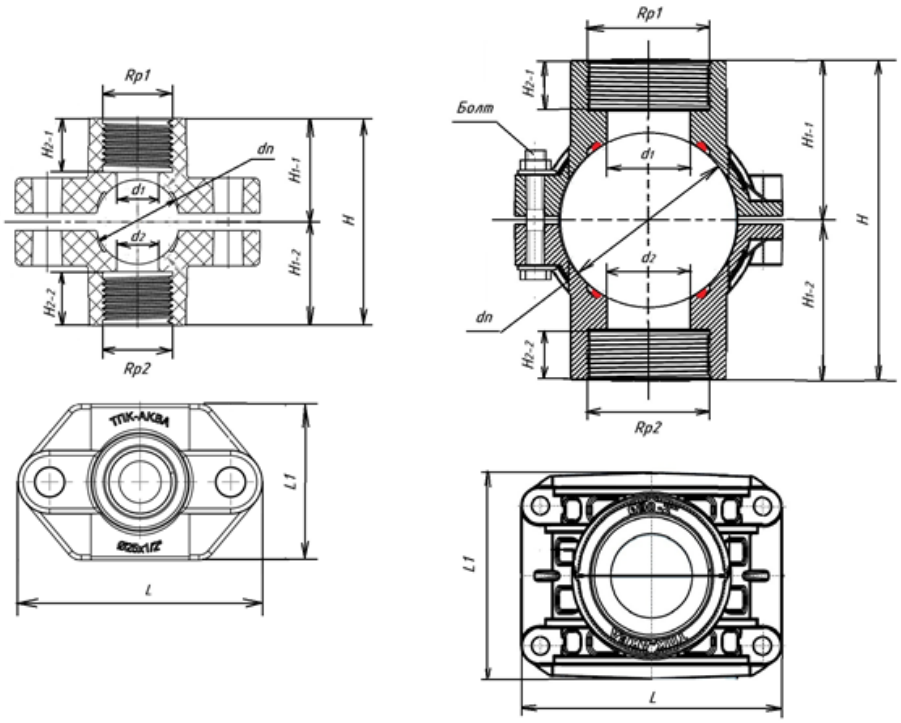

Рисунок 4 - Двойной отвод седловой

Таблица 6 - Геометрические размеры двойного отвода седлового

Размер dn x Rp, мм x дюйм	dn, мм	Rp1, дюйм	d1, мм	Rp2, дюйм	d2, мм	L, мм	L1, мм	H, мм	H1-1, мм	H1-2, мм	H2-1, мм	H2-2, мм	кол-во болтов, шт	Размер болта
25*1/2"	25	1/2"	12,5	1/2"	12,5	73	47	60	30	30	16	16	2	M8X55
25x3/4"	25	3/4"	17	3/4"	17	73	47	60	30	30	17	17	2	M8X55
32x1/2"	32	1/2"	12,5	1/2"	12,5	80	56	72	36	36	16	16	2	M8X55
32x3/4"	32	3/4"	17	3/4"	17	80	56	78	39	39	17	17	2	M8X55
40x1/2"	40	1/2"	13	1/2"	13	80	56	82	41	41	16	16	2	M8X55
40x3/4"	40	3/4"	17	3/4"	17	80	56	86	43	43	17	17	2	M8X55
50x1/2"	50	1/2"	13,5	1/2"	13,5	73	47	96	48	48	16	16	4	M8X55
50x3/4"	50	3/4"	17,5	3/4"	17,5	73	47	100	50	50	17	17	4	M8X55
50x1"	50	1"	24	1"	24	73	47	104	52	52	20	20	4	M8X55
63x1/2"	63	1/2"	13,5	1/2"	13,5	80	56	108	54	54	16	16	4	M8X55
63x3/4"	63	3/4"	18,5	3/4"	18,5	80	56	112	56	56	17	17	4	M8X55
63x1"	63	1"	24,5	1"	24,5	80	56	118	59	59	20	20	4	M8X55
63x1 1/4"	63	1 1/4"	30	1 1/4"	30	80	56	124	62	62	21	21	4	M8X55
63x1 1/2"	63	1 1/2"	36	1 1/2"	36	87	70	124	62	62	21	21	4	M8X55
75x1/2"	75	1/2"	14	1/2"	14	87	70	128	64	64	21	21	4	M8X55
75x3/4"	75	3/4"	19	3/4"	19	87	70	120	60	60	17	17	4	M8X55
75x1"	75	1"	25,5	1"	25,5	102	91	130	65	65	20	20	4	M8X55
75x1 1/4"	75	1 1/4"	33	1 1/4"	33	102	91	138	69	69	22	22	4	M8X55
75x1 1/2"	75	1 1/2"	42	1 1/2"	42	102	91	138	69	69	22	22	4	M8X55
75x2"	75	2"	42	2"	42	102	91	150	75	75	26	26	4	M8X55
90x3/4"	90	3/4"	19	3/4"	19	114	91	140	70	70	17	17	4	M8X55
90x1"	90	1"	25,5	1"	25,5	114	91	148	74	74	20	20	4	M8X55
90x1 1/4"	90	1 1/4"	33	1 1/4"	33	114	91	150	75	75	22	22	4	M8X55
90x1 1/2"	90	1 1/2"	42	1 1/2"	42	114	91	152	76	76	22	22	4	M8X55
90x2"	90	2"	42	2"	42	114	91	164	82	82	26	26	4	M8X55

Таблица 6 – Продолжение

Размер dn x Rp, мм x	dn, мм	Rp1, дюйм	d1, мм	Rp2, дюйм	d2, мм	L, мм	L1, мм	H, мм	H1-1, мм	H1-2, мм	H2-1, мм	H2-2, мм	кол-во болтов,	Размер болта
110x1/2"	110	1/2"	14	1/2"	14	114	91	154	77	77	16	16	4	M8X55
110x3/4"	110	3/4"	19	3/4"	19	156	100	156	78	78	17	17	4	M8X55
110x1"	110	1"	20	1"	20	156	100	162	81	81	36	36	4	M8X55
110x1 1/4"	110	1 1/4"	22	1 1/4"	22	156	100	168	84	84	33	33	4	M8X55
110x1 1/2"	110	1 1/2"	42	1 1/2"	42	156	100	170	85	85	22	22	4	M8X55
110x2"	110	2"	54.2	2"	54.2	156	100	154	77	77	26	26	4	M8X55
160x1/2"	160	1/2"	14	1/2"	14	212	160	216	108	108	16	16	6	M8X55
160x3/4"	160	3/4"	19	3/4"	19	212	160	214	107	107	17	17	6	M8X55
160x1"	160	1"	25,5	1"	25,5	212	160	228	114	114	20	20	6	M8X55
160x1 1/4"	160	1 1/4"	33	1 1/4"	33	212	160	242	121	121	22	22	6	M8X55
160x1 1/2"	160	1 1/2"	42	1 1/2"	42	212	160	244	122	122	22	22	6	M8X55
160x2"	160	2"	42	2"	42	212	160	248	124	124	26	26	6	M8X55
160x2 1/2"	160	2 1/2"	52	2 1/2"	52	212	160	254	127	127	29	29	6	M8X55
160x3"	160	3"	66	3"	66	212	160	252	126	126	30	30	6	M8X55
160x4"	160	4"	82	4"	82	212	160	262	131	131	28	28	6	M8X55

5. Ассортимент продукции

Таблица 7 - Отводы седловые из полипропилена с механическим креплением

Седловой отвод с одним резьбовым отводом				
Артикул	**Типоразмер**	**Кол-во в упаковке, шт.**	**Вес, кг.**	**Объем, м3**
3000025012	25 x 1/2"	100	0,081	0,0005
3000025034	25 x 3/4"	100	0,083	0,0005
3000032012	32 x 1/2"	60	0,101	0,0004
3000032034	32 x 3/4"	60	0,104	0,0004
3000040012	40 x 1/2"	60	0,102	0,0004
3000040034	40 x 3/4"	60	0,104	0,0004
3000050012	50 x 1/2"	35	0,198	0,0007
3000050034	50 x 3/4"	35	0,199	0,0007
3000050001	50 x 1"	35	0,206	0,0007
3000063012	63 x 1/2"	35	0,229	0,0007
3000063034	63 x 3/4"	30	0,234	0,0009
3000063001	63 x 1"	30	0,239	0,0009
3000063114	63 x 1 1/4"	25	0,257	0,0010
3000063112	63 x 1 1/2"	25	0,271	0,0010
3000075012	75 x 1/2"	30	0,230	0,0013
3000075034	75 x 3/4"	30	0,220	0,0013
3000075001	75 x 1"	30	0,220	0,0013
3000075114	75 x 1 1/4"	30	0,220	0,0013
3000075112	75 x 1 1/2"	30	0,220	0,0013
3000075002	75 x 2"	30	0,220	0,0013
3000090012	90 x 1/2"	25	0,230	0,0016
3000090034	90 x 3/4"	15	0,230	0,0016

Отвод седловой с одним резьбовым отводом				
Артикул	**Типоразмер**	**Кол-во в упаковке, шт.**	**Вес, кг.**	**Объем, м3**
3000090001	90 x 1"	15	0,220	0,0016
3000090114	90 x 1 1/4"	15	0,260	0,0016
3000090112	90 x 1 1/2"	25	0,260	0,0016
3000090002	90 x 2"	25	0,260	0,0016
3000110012	110 x 1/2"	12	0,302	0,0022
3000110034	110 x 3/4"	12	0,302	0,0022
3000110001	110 x 1"	12	0,308	0,0022
3000110114	110 x 1 1/4"	12	0,32	0,0022
3000110112	110 x 1 1/2"	12	0,329	0,0022
3000110002	110 x 2"	12	0,359	0,0022
3000116012	160 x 1/2"	1	1,050	0,0050
3000116034	160 x 3/4"	1	1,004	0,0043
3000116001	160 x 1"	1	1,002	0,0043
3000116114	160 x 1 1/4"	1	1,050	0,0054
3000116112	160 x 1 1/2"	1	1,046	0,0043
3000116002	160 x 2"	1	1,066	0,0043
3000116212	160 x 2 1/2"	1	1,085	0,0043
3000116003	160 x 3"	1	1,050	0,0054
3000116004	160 x 4"	1	1,173	

Двойной отвод седловой				
Артикул	**Типоразмер**	**Кол-во в упаковке, шт.**	**Вес, кг.**	**Объем, м3**
3200025012	1/2" x 25 x 1/2"	1	0,087	
3200025034	3/4" x 25 x 3/4"	1	0,091	
3200032012	1/2" x 32 x 1/2"	1	0,111	
3200032034	3/4" x 32 x 3/4"	1	0,117	
3200040012	1/2" x 40 x 1/2"	1	0,113	
3200040034	3/4" x 40 x 3/4"	1	0,117	
3200050012	1/2" x 50 x 1/2"	1	0,198	
3200050034	3/4" x 50 x 3/4"	1	0,199	
3200050001	1" x 50 x 1"	1	0,208	
3200063012	1/2" x 63 x 1/2"	1	0,249	0,0007
3200063034	3/4" x 63 x 3/4"	1	0,253	0,0009
3200063001	1" x 63 x 1"	1	0,257	0,0009
3200063114	1 1/4" x 63 x 1 1/4"	1	0,295	0,0010
3200063112	1 1/2"x 63 x 1 1/2"	1	0,315	0,0010
3200075012	1/2" x 75 x 1/2"	1	0,278	
3200075034	3/4" x 75 x 3/4"	1	0,278	
3200075001	1" x 75 x 1"	1	0,294	
3200075114	1 1/4" x 75 x 1 1/4"	1	0,342	

Двойной отвод седловой				
Артикул	**Типоразмер**	**Кол-во в упаковке, шт.**	**Вес, кг.**	**Объем, м3**
3200075112	1 1/2"x 75 x 1 1/2"	1	0,35	
3200075002	2"x 75 x 2"	1	0,407	
3200090012	1/2" x 90 x 1/2"	1	0,361	
3200090034	3/4" x 90 x 3/4"	1	0,365	
3200090001	1" x 90 x 1"	1	0,381	
3200090114	1 1/4" x 90 x 1 1/4"	1	0,413	
3200090112	1 1/2" x 90 x 1 1/2"	1	0,425	
3200090002	2" x 90 x 2"	1	0,347	
3200110012	1/2" x 110 x 1/2"	1	0,423	0,0022
3200110034	3/4" x 110 x 3/4"	1	0,423	0,0022
3200110001	1" x 110 x 1"	1	0,431	0,0022
3200110114	1 1/4" x 110 x 1 1/4"	1	0,451	0,0022
3200110112	1 1/2" x 110 x 1 1/2"	1	0,459	0,0022
3200110002	2" x 110 x 2"	1	0,505	0,0022
3200116012	1/2" x 160 x 1/2"	1	1,038	
3200116034	3/4" x 160 x 3/4"	1	1,036	
3200116001	1" x 160 x 1"	1	1,055	
3200116114	1 1/4" x 160 x 1 1/4"	1	1,108	
3200116112	1 1/2" x 160 x 1 1/2"	1	1,112	
3200116002	2" x 160 x 2"	1	1,199	
3200116212	2 1/2" x 160 x 2 1/2"	1	1,209	
3200116003	3" x 160 x 3"	1	1,236	
3200116004	4" x 160 x 4"	1	1,393	

6. Указания по проектированию и монтажу.

6.1. Проектирование, монтаж и эксплуатацию систем трубопроводов с использованием напорных труб и отвода седлового с механическим креплением из полипропилена типа следует выполнять в соответствии с требованиями СП 40-102-2000; СН 550-82; СНиП 3.05.04-85, СНиП 2.04.01-85, СП 86.13330.2022, отраслевыми и ведомственными нормами, а также рекомендациями производителя, утверждёнными в установленном порядке.

6.2. Земляные работы и работы по устройству оснований при строительстве трубопроводов и сооружений водоснабжения и канализации должны выполняться в соответствии с требованиями СНиП 3.02.01-87.

6.3. Монтаж полиэтиленовых труб должен осуществляться при температуре окружающей среды не ниже +5 °С.

6.4. Отводы седловые, хранившиеся или транспортировавшиеся при температуре ниже 0 °С, должны быть перед монтажом выдержаны в течение 2 ч при температуре не ниже +5 °С;

6.5. Все используемые материалы не должны иметь загрязнений и повреждений.

6.6. Отводы седловые и с внутренней резьбой имеют трубную дюймовую резьбу (Rp) к конусом ,при свертывании обеспечивается герметичность резьбового соединения.

6.7. При монтаже с другими фитингами, имеющими трубную цилиндрическую резьбу, уплотнение резьбы производится с использованием фторопластовой ленты (ФУМ) и другими полимерными уплотнителями или специальными анаэробными клеями,герметиками для резьбовых соединений.

6.8. ФУМ лента должна накручиваться по всей площади резьбы и по направлению скручивания фитингов.

6.9. **Порядок монтажа отвода седлового с ПЭ трубой без воды** :

6.9.1. Подготовка и проверка комплекта поставки.

Убедитесь, что все компоненты имеются в наличии
Перед началом монтажа проверьте, что у вас в наличии все компоненты : верхняя и нижняя части седлового отвода, уплотнительное кольцо из эластомера, комплект болтов с гайками.

Инструмент для монтажа:

- Карандаш (маркер)
- Разводной ключ или рожковый ключ S=13
- Дрель со сверлом (подбирается в зависимости от внутреннего диаметра отверстия седлового отвода).

Наличие всех элементов необходимо для обеспечения работ по монтажу седлового отвода на трубу и обеспечения герметичности при установке.

6.9.2. Разметка и очистка.

Произведите разметку места установки.
Выберите точку врезки на трубопроводе и нанесите метку, где будет установлена седелка. Очистите участок от грязи, песка, масла и других загрязнений — они могут нарушить герметичность соединения.

6.9.3. Установка нижней части корпуса отвода седлового.

Установите нижнюю часть на трубу

Расположите нижнюю часть корпуса отвода под трубой в размеченном месте. Вставьте гайки в соответствующие гнезда крышки, если они не установлены заранее. Убедитесь, что нижняя часть плотно прилегает к трубе.

6.9.4. Установка уплотнительного резинового кольца.

Установите уплотнительное резиновое кольце в кольцевую проточку корпуса седлового отвода. Убедитесь, что кольцевая канавка и уплотнительное кольцо чистые. Прокладка должна быть размещена в кольцевой канавке корпуса седлового отвода. Это обеспечит герметичность соединения и после монтажа.

6.9.5. Сборка верхней и нижней части с корпусов.

Соедините верхнюю и нижнюю части корпусов седлового отвода.

Убедитесь, что в процессе монтажа уплотнительное резиновое кольцо не выпало из посадочного места.

Установка и первичная затяжка болтов.

Вставьте болты и заверните от руки.
Установите болты в отверстия верхней части седелки и заверните их от руки. Не затягивайте сильно — нужно лишь зафиксировать корпуса седлового отвода, чтобы они не смещалась на трубе.

6.9.6. Предварительное обжатие.

Затяните гайки до фиксации верхней и нижней части корпуса седлового отвода.
Затяните болты равномерно до момента, когда седелка перестанет вращаться вокруг трубы. Если используется **4** болта, производите затяжку крест-накрест (по диагонали) для равномерного давления. При использовании **6** болтов – затяжка крест-на крест, затем центральные болты.

6.9.7. Сверление отверстия.

Просверлите отверстие в трубе через резьбовой отвод
С помощью дрели или коронки сделайте отверстие в трубе через резьбовое окно седелки. Убедитесь, что отверстие аккуратное и не имеет заусенцев, которые могут повредить уплотнение.

6.9.8. <u>Финальная затяжка</u>

Полностью заверните болты до соприкосновения корпусов отвода седелового

Дотяните болты до полного соединения верхней и нижней части отвода седелового. Затяжка должна быть равномерной, не допускайте перекоса соединения.

6.10. Ошибки при монтаже.

- Перетяжка болтов, и неравномерная затяжка;
- Установка седлового отвода на деформированный или не подготовленный участок трубы;
- Использование поврежденных резиновых уплотнений;
- Сверление отверстия до установки седлового отвода;
- Игнорирование требований параметров рабочего давления;

6.11. Отводы седловые должны устанавливаться на трубопроводах в местах, доступных для обслуживания и ремонта.

7. Указания по эксплуатации и техническому обслуживанию

7.1. Изделия должны эксплуатироваться при давлении и температуре, изложенных условиях применения п. 3 технического паспорта.
7.3. Категорически запрещается допускать замерзание рабочей среды внутри труб.
7.4. Не допускается воздействие на отводы седловые химических веществ, агрессивных к материалу изделия и трубопровода.
7.5. Не допускается эксплуатировать отводы седловые в помещениях с источниками теплового излучения, температура поверхности которых превышает 130ºС.

8. Условия хранения и транспортировки

8.1. Отводы седловые транспортируют любым видом транспорта в соответствии с правилами перевозки грузов и требованиями погрузки и крепления грузов, действующими на данном виде транспорта.
8.2. Транспортирование следует производить с максимальным использованием вместимости транспортного средства.
8.3. Отводы седловые следует оберегать от ударов и механических нагрузок, а их поверхность – от нанесения царапин. При перевозке их необходимо укладывать на ровную поверхность транспортных средств, предохраняя от острых металлических углов и рёбер платформы.
8.4. Транспортирование и погрузочно-разгрузочные работы должны производиться при температуре не ниже минус 10°С. Транспортировка при более низких температурах допускается только при использовании специальных средств, обеспечивающих фиксацию упаковок и соблюдении особых мер предосторожности.
8.5. **<u>Сбрасывание коробок с седловыми отводами с транспортных средств не допускается!</u>**

8.6. Транспортировка при температуре ниже -20ºС запрещена.
8.7. Погрузочно-разгрузочные работы на предприятии должны производиться в соответствии с ГОСТ 12.3.020.
8.8. Отводы седловые следует хранить в не отапливаемых складских помещениях, исключающих вероятность их механических повреждений, или отапливаемых складах не ближе одного метра от отопительных приборов.
8.9. Условия хранения отводов седловых по ГОСТ15150 раздела10– условия 2(С) или 5 (ОЖ4). Допускается хранение изделий, упакованных в картонные коробки и укрытых светостабилизированной плёнкой, в условиях 8 (ОЖ3) по ГОСТ 15150 сроком не более 6 мес., включая срок хранения у изготовителя.
8.10. Высота штабеля при хранении упаковок с продукцией не должна превышать 2 метров.

9. Утилизация

9.1. Утилизация изделия (переплавка, захоронение, перепродажа) производится в порядке, установленном Законами РФ от 22 августа 2004г. №122-ФЗ "Об охране атмосферного воздуха", от 10 января 2003 г. № 15-ФЗ "Об отходах производства и потребления", а также другими российскими и региональными нормами актами, правилами, распоряжениями и пр., принятыми во исполнение указанных законов.

10. Комплектация

10.1. Отводы седловые поставляются упакованными в картонные коробки согласно наименованию, в количестве указанным на упаковке.
10.2. Паспорт на изделия (по требованию)
10.3. Свидетельство о государственной регистрации (по требованию).
10.4. Сертификат соответствия (по требованию).

11. Гарантийные обязательства

11.1. Изготовитель гарантирует соответствие седловых отводов из полипропилена требованиям ТУ 22.21.29 - 020-78546651-2025 «Соединительные детали из полипропилена компрессионные механического типа т. м. «ТПК-АКВА», при условии соблюдения потребителем правил использования, транспортировки. хранения, монтажа и эксплуатации.
11.2. Гарантийный срок составляет 10 лет со дня производства.
11.3. Гарантия распространяется на все дефекты, возникшие по вине завода - изготовителя.
11.4. Гарантия не распространяется на дефекты, возникшие в случаях:

- нарушения паспортных режимов хранения, монтажа, испытания эксплуатации и обслуживания изделия;
- ненадлежащей транспортировки и погрузо-разгрузочных работ;
- наличия следов воздействия веществ, агрессивных к материалам изделия;
- наличия повреждений, вызванных пожаром, стихией, форс-мажорными обстоятельствами;
- повреждений, вызванных неправильными действиями потребителя.

12. Условия гарантийного обслуживания

12.1. Претензии к качеству товара могут быть предъявлены в течение гарантийного срока.
12.2. Неисправные изделия в течение гарантийного срока ремонтируются или обмениваются на новые бесплатно. Решение о замене или ремонте изделия принимает сервисный центр.

12.3. Заменённое изделие или его части, полученные в результате ремонта, переходят в собственность сервисного центра.
12.4. Затраты, связанные с демонтажем, монтажом и транспортировкой неисправного изделия в период гарантийного срока Покупателю не возмещаются.
12.5. В случае не обоснованности претензии, затраты на диагностику и экспертизу изделия оплачиваются Покупателем.
12.6. Производитель оставляет за собой право внесения изменений в конструкцию, улучшающие качество изделия при сохранении основных эксплуатационных характеристик.

13. Свидетельство о приёмке

ГАРАНТИЙНЫЙ ТАЛОН №_____

Наименование товара: Отводы седловые из полипропилена с механическим креплением т.м. «ТПК –АКВА»

Артикул	Типоразмер, мм	Кол-во, шт.

Название и адрес торгующей организации:
_____
_____

Дата продажи _____ Подпись продавца _____

Штамп или печать
торгующей организации

Штамп о приемке

С условиями гарантии СОГЛАСЕН:

Покупатель _____
(подпись/расшифровка)

Гарантийный срок -120 месяцев со дня изготовления.

По вопросам гарантийного характера, рекламаций и претензий к качеству изделий обращаться по адресу: 300004, Россия, Тульская область, городской округ город Тула, город Тула, улица Щегловская засека, здание 31В строение 2.
Тел./факс: +7 (4872) 46-74-25, e-mail: politek.otk@politek-pipe.ru

При предъявлении претензии к качеству товара, покупатель представляет следующие документы:

1. Заявление в произвольной форме, в котором указываются:
   - название организации или Ф.И.О. покупателя
   - фактический адрес
   - контактные телефоны;
   - название и адрес организации, производившей монтаж;
   - основные параметры системы, в которой было установлено изделие;
   - краткое описание дефекта.

2. Документ, подтверждающий покупку изделия (накладная, квитанция).
3. Фотографии неисправного изделия (с указанием полной надписи на трубе);
4. Акт гидравлического испытания системы, в которой было установлено изделие.
5. Настоящий заполненный гарантийный талон.

Отметка о возврате или обмене товара:

Дата «__» _____20 __г. Подпись _____